Ծածկի հատակագիծ

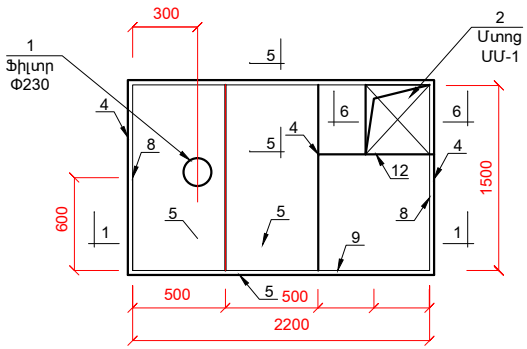

4 - 4

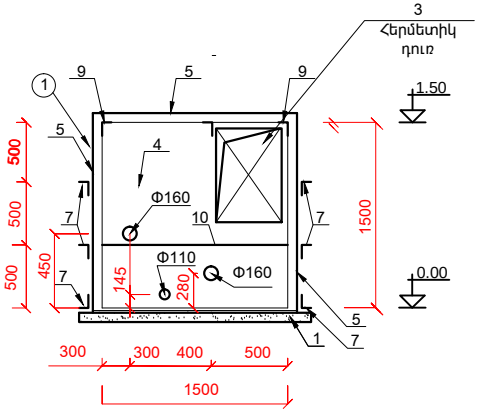

5 - 5

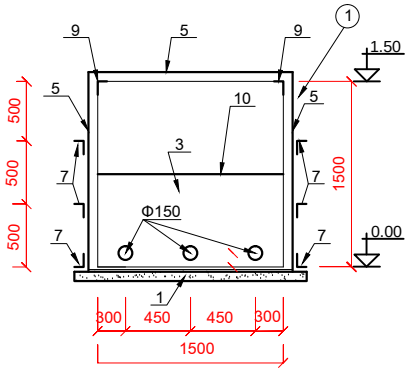

8 - 8

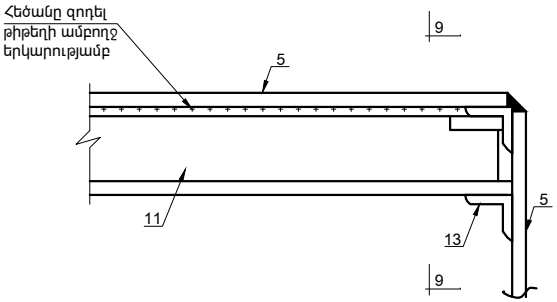

9 - 9

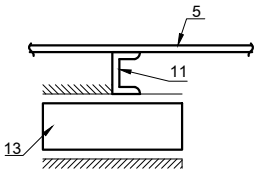

6 - 6

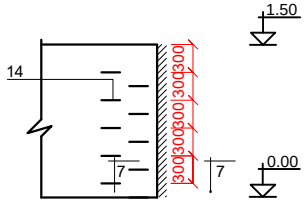

7 - 7

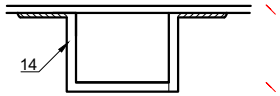

ՆԳՃ.	Ս.Քոչարյան			ՕԲՅԵԿՏ N 09/006-21ԱՋ		
Նախագծ.	Հ. Պողոսյան			Տավուշի մարզ, Ենոքավան համայնքի նոր ջրագծի կառուցում		
Ստուգեց	Ն.Քոչարյան			Մետաղական հոր /ջրընդունիչ/	ՓՈՒԼ	ԹԵՐԹ	ԹԵՐԹԵՐ
					ԱՆ	30	38
Պաշտոն	ԱԱՀ	Ստորագ.		Ծածկի հատակագիծ, կտրվածքներ 4-4,5-5,6-6,7-7,8-8,9-9	«Հիդրոգազշինախագիծ» ՍՊԸ	